ԿՏՐՎԱԾՔ 2-2 Մ.1-200

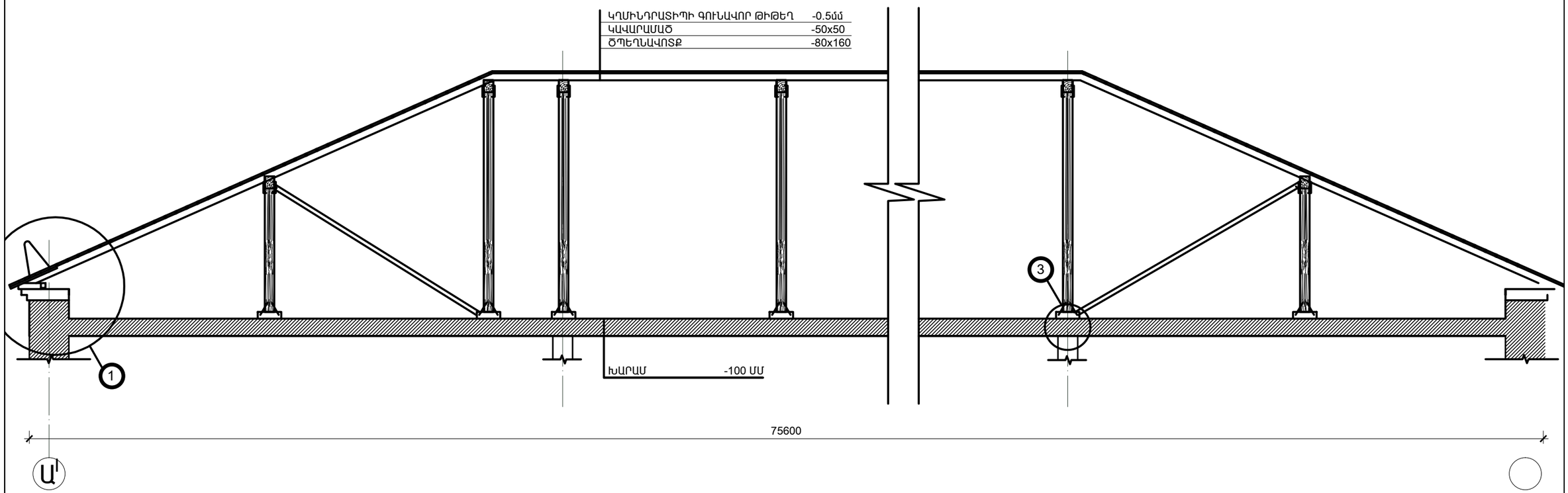

ԿՏՐՎԱԾՔ 1-1 Մ.1-200

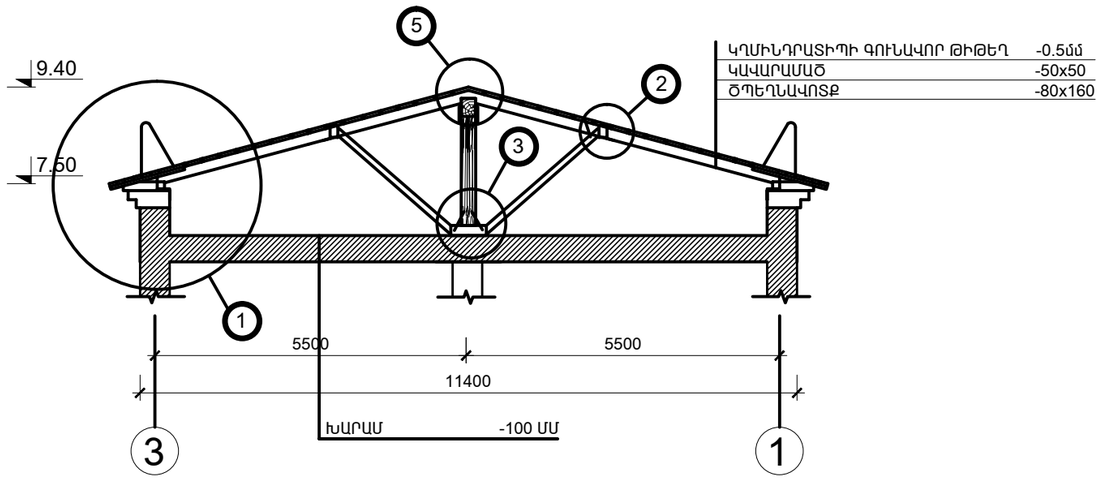

ԾԱՆՈԹՈՒԹՅՈՒՆ

* ՀԱՏԱԿԱԳԾՈՒՄ ՆՇՎԱԾ ՀԱՏՎԱԾՆԵՐՈՒՄ ԹԻԹԵՂԻ ԱՄՐԱՑՈՒՄ ՊԱՏԻՆ

ՀՀ ՎԱՅՈՑ ՁՈՐԻ ՄԱՐԶ, ՋԵՐՄՈՒԿ ՔԱՂԱՔԻ ԲԱԶՄԱԲՆԱԿԱՐԱՆ ՇԵՆՔԵՐԻ ՏԱՆԻՔՆԵՐԻ ՎԵՐԱՆՈՐՈԳՄԱՆ ԱՇԽԱՏԱՆՔԱՅԻՆ ՆԱԽԱԳԻԾ				Պայմանագիր N ՎՁՄ-ԲԸՆԱՇՁԲ-01/1	
Ն.Գ.Ճ.	Մնացականյան Վ.		ՇԻՆԱՐԱՐԱԿԱՆ ԱՇԽԱՏԱՆՔՆԵՐ	ՓՈՒԼ	ԹԵՐԹ	ԹԵՐԹԵՐ
Կազմեց	Մնացականյան Վ.			ԱՆ	5	8
Ստուգեց	Կուլախսզյան Վ.					
			ԿՏՐՎԱԾՔ1-1. 2-2 Մ.1-200	«ՆՈՐԱՇԵՆ» ՆՏ ԱԿ		